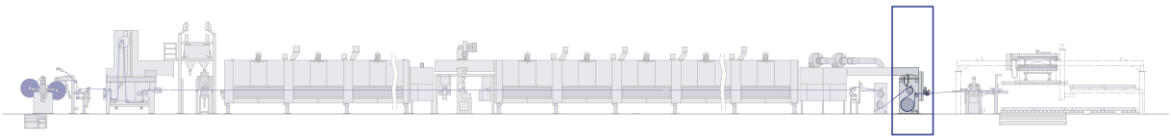

VITS®

Member of Deurotech Group

DIMENSIONSVERMESSUNG

- Synchronpore ohne Ausschuss
- Seit Jahren erfolgreich bei unseren Kunden etabliert: Zwei Kameras und ein Laser-Doppler-System werten Druckmarken an beiden Seiten der Papierbahn aus und vermessen hochpräzise relevante Dimensionen - Länge, Breite und Diagonale - zwischen den Marken.

Members of Deurotech Group

FUNKTIONEN

- 2 Kameras vermessen die Breite
- Die Kamera erfasst Zeit bzw. Länge zwischen 2 Marken
- Hochgenaues, berührungsloses Geschwindigkeits-Messsystem korrigiert den Schlupf und die Messung
- Genauigkeit ± 0,5 mm (Länge), ± 0,3 mm (Breite)
- Darstellung von Länge, Breite, Diagonale auf lokalem Panel
- Warnung bei Überschreitung des vorgegebenen Toleranzbereichs
- Regelung der Papierspannung nach Vorgabe des Messung und Einhaltung der Grenzparameter

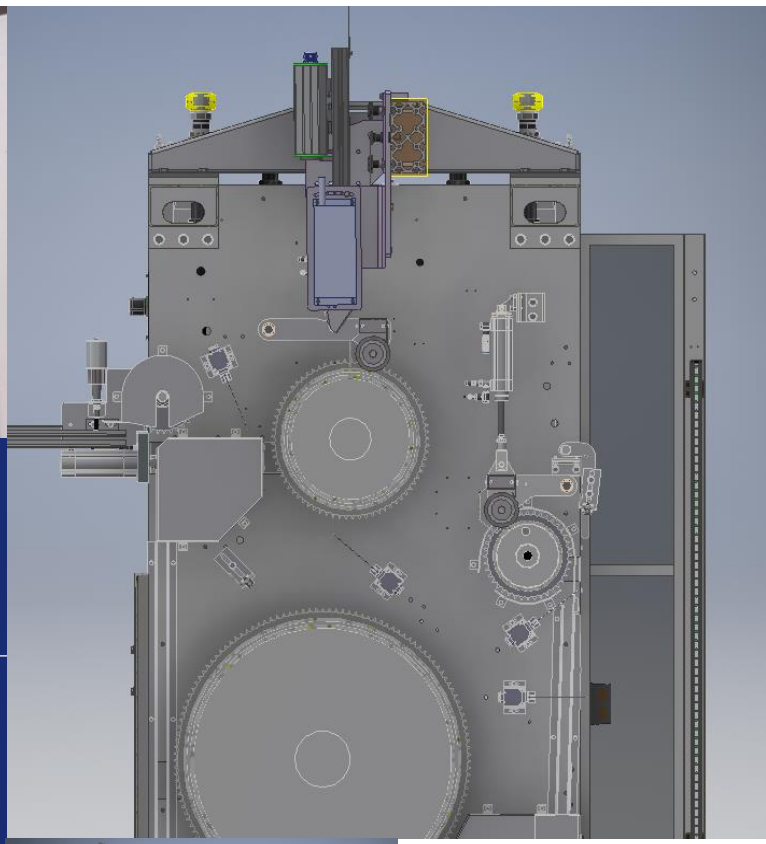

VORTEILE

- Stark reduzierter Ausschuss
- Jeder Bogen wird vermessen
- Auch bei Wickelware möglich (für kontinuierliche Verpressung)
- Dokumentationssystem für Ihren Kunden
- Bei bestehenden Imprägnieranlagen nachrüstbar
- Möglichkeit der Integration in die Anlagensteuerung

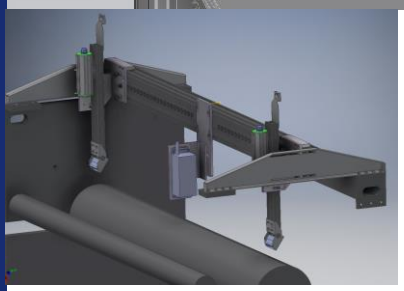

Vits Technology GmbH
Winkelsweg 172
40764 Langenfeld
Deutschland / Germany
Tel.: +49 (0) 2173 798-0
Fax: +49 (0) 2173 798-520
info@vits.de
www.vits.de